GBM 97-024

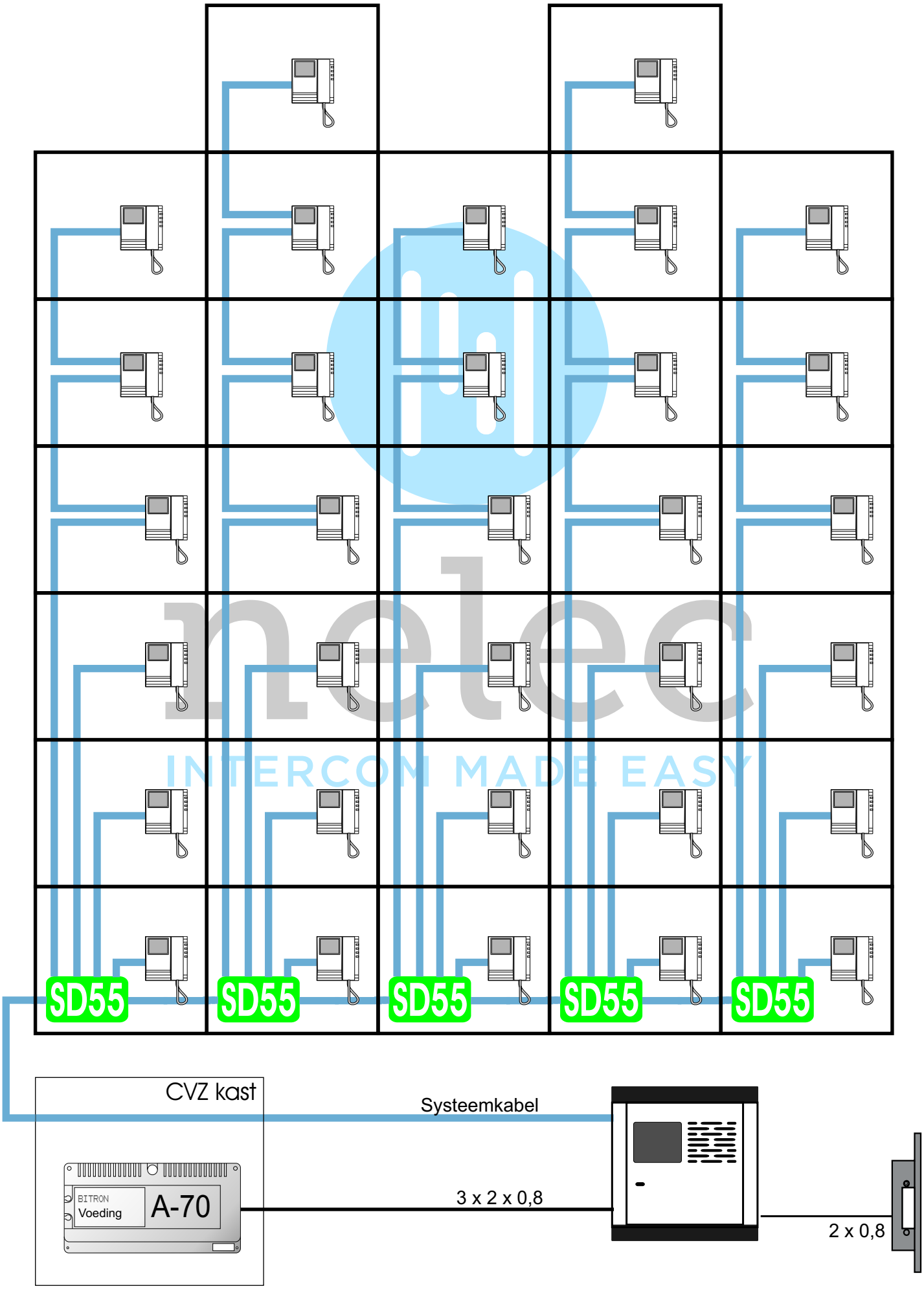

Copyright Nelec BV

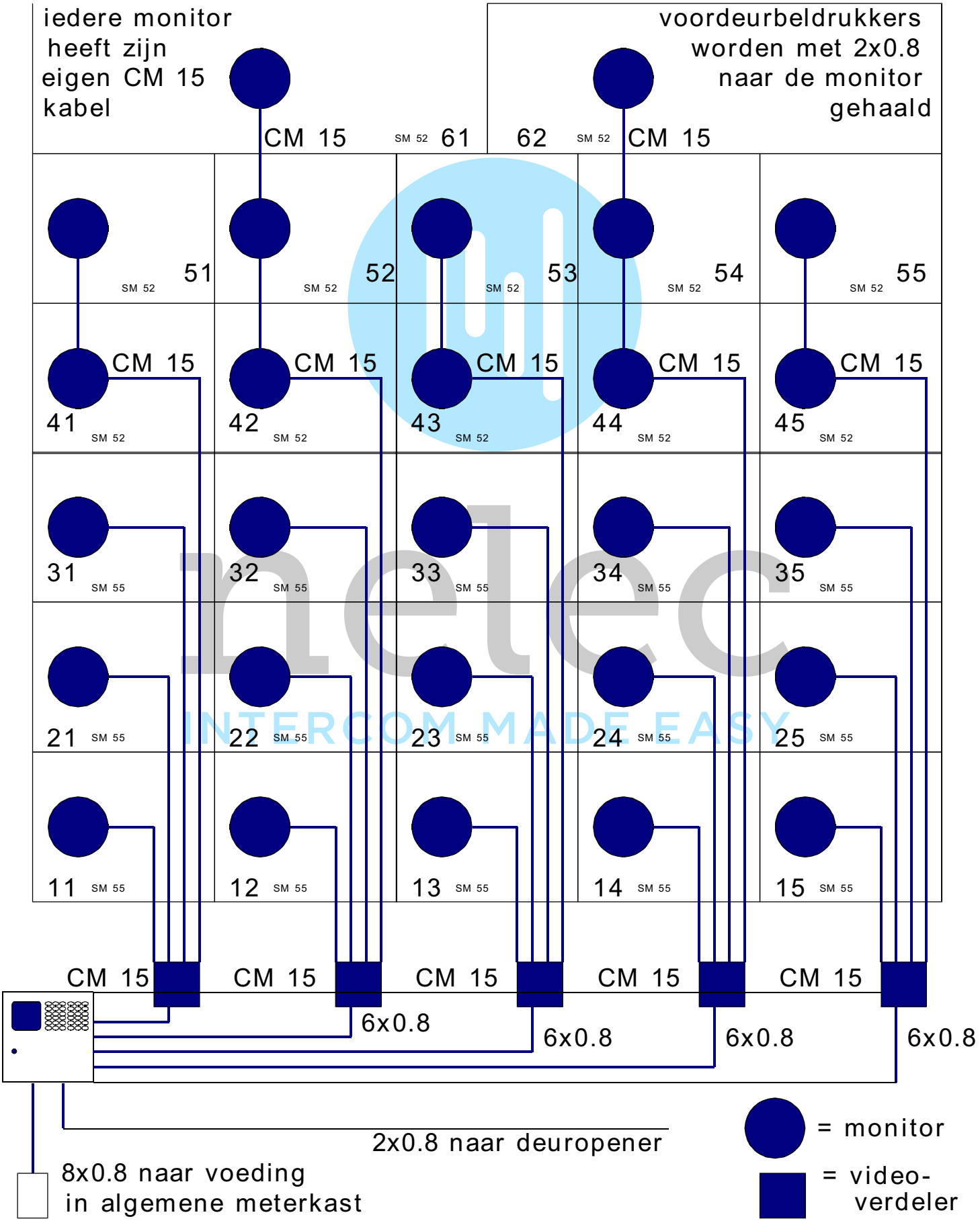

Copyright Nelec BV