= systeemkabel
Bij andere getwiste kabel 66% afstand!
Bij ongetwiste kabel max. 50 meter buiten-post naar videofoon.
UTP op aanvraag.

VideoVerdeler
IN OUT
De aders moeten echt OP de klemmen doorgelust worden!

M-40
BUS
De aders moeten echt OP de connector doorgelust worden!

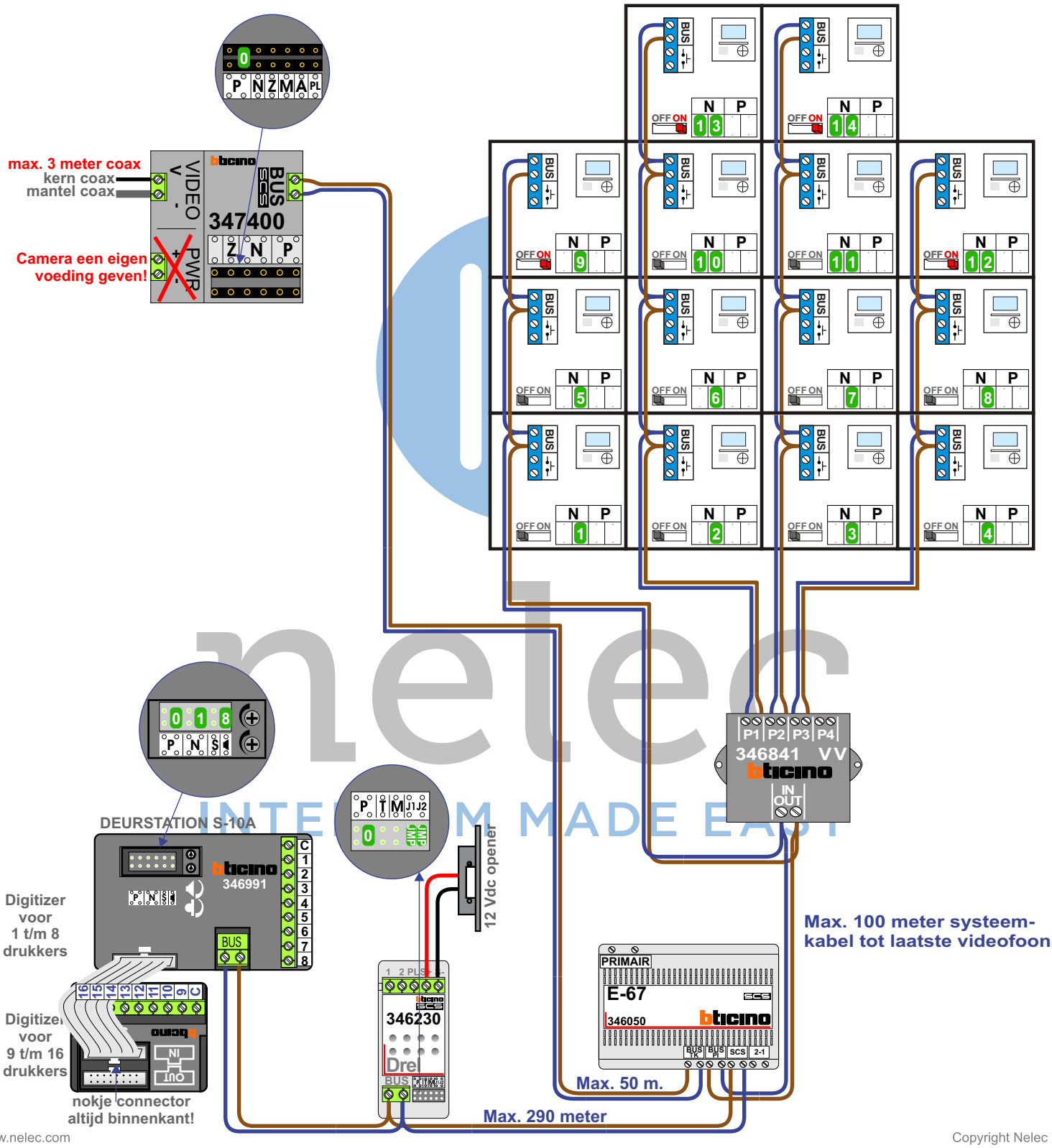

Copyright Nelec BV