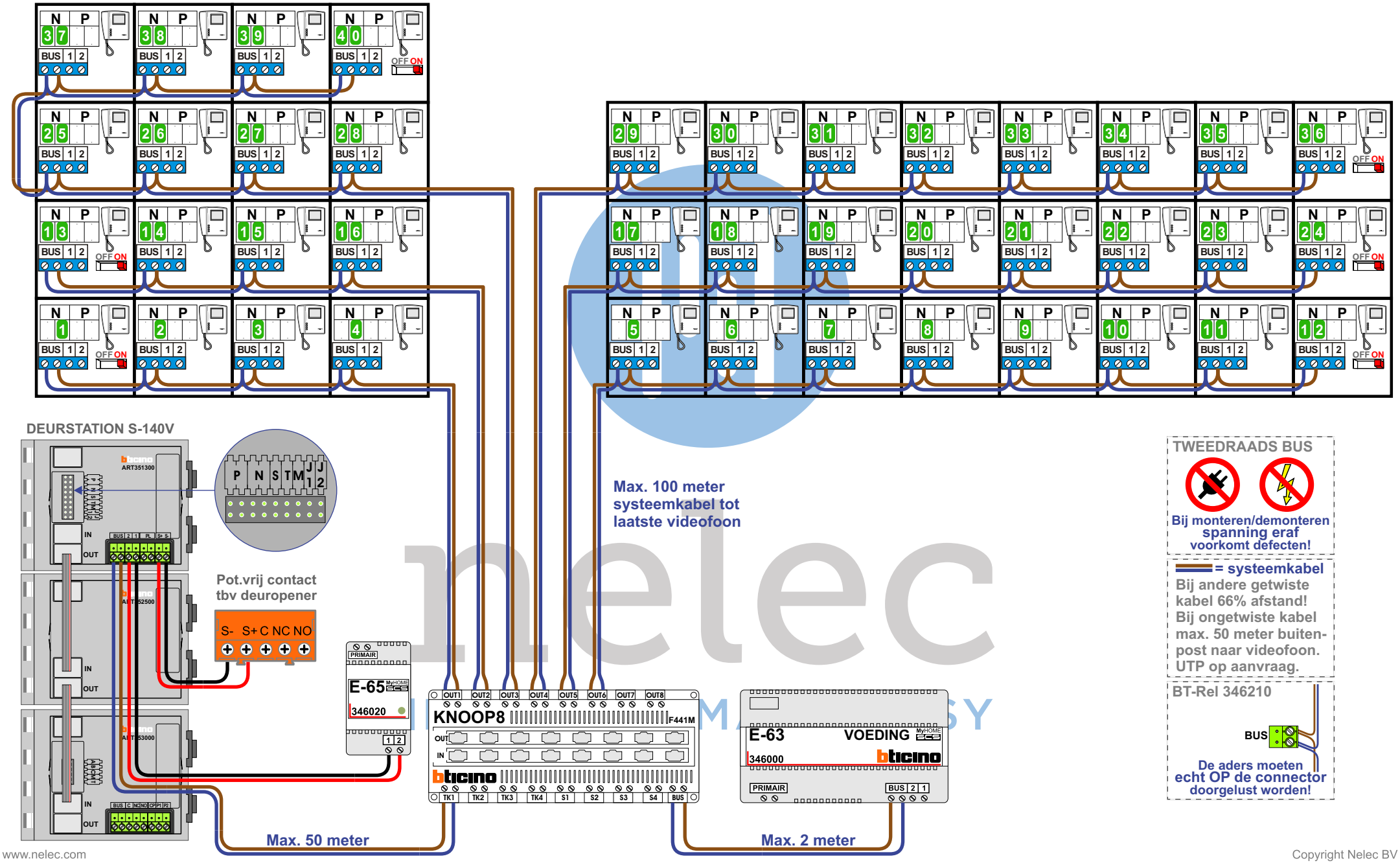

Copyright Nelec BV